TRANSPETRO	DESENHO	Nº DE-4200.02-6000-140-PTD-001
	CLIENTE: TP/DOP/DTNNESE/UO-RJMG/ANGRA/OP	FOLHA: 01 de 02
	PROJETO: ABASTECIMENTO DE BUNKER - PÍER SECUNDÁRIO	TPP-535
	ÁREA TERMINAL DE ANGRA DOS REIS - ÁREA AUXILIAR	-
DIRETORIA DE ENGENHARIA E TECNOLOGIA	TÍTULO: DESENHO PRELIMINAR DE SUPORTE ESPECIAL DE TUBULAÇÃO	DTEC/ENG/PPL/DPL/DP1
		INTERNA

ÍNDICE DE REVISÕES

REV.	DESCRIÇÃO E/OU FOLHAS ATINGIDAS
0	EMISSÃO ORIGINAL

cor cad	nº pena	esp
1	7	0,10
2	7	0,15
3	7	0,25
4	7	0,35
5	7	0,50
6	7	0,60
7	7	0,70

	REV.0	REV.A	REV.B	REV.C	REV.D	REV.E	REV.F	REV.G	REV.H
DATA	30/08/2023								
EXECUÇÃO	TDQ7								
VERIFICAÇÃO	JRP1								
APROVAÇÃO	TRL5								

DE ACORDO COM O DOCUMENTO PE-3TP-00218 AS INFORMAÇÕES DESTE DOCUMENTO SÃO PROPRIEDADE DA TRANSPETRO, SENDO PROIBIDA A UTILIZAÇÃO FORA DA SUA FINALIDADE. FORMULÁRIO PERTENCENTE À PETROBRAS N-381 REV M.

A4 - 210 x 297

TRANSPETRO	DESENHO	Nº DE-4200.02-6000-140-PTD-001	REV. 0
	TERMINAL DE ANGRA DOS REIS - ÁREA AUXILIAR		FOLHA: 02 de 02
	TÍTULO: DESENHO PRELIMINAR DE SUPORTE ESPECIAL DE TUBULAÇÃO		DTEC/ENG/PPL/DPL/DP1
			INTERNA

SH–900

QUANTIDADE: 23

PESO 01 SUP.: 47,5kgf
PESO TOTAL: 1093kgf

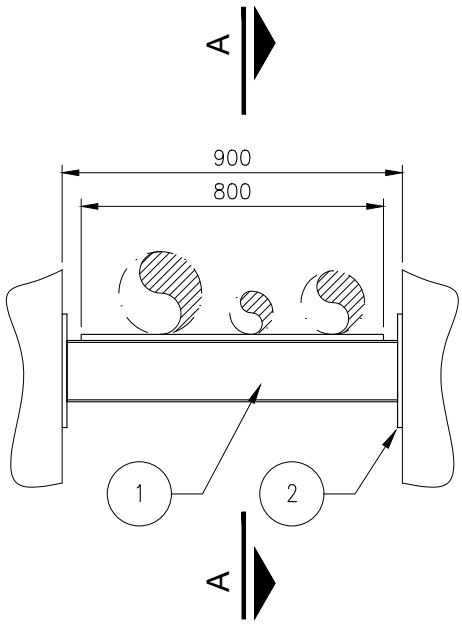

ELEVAÇÃO
ESCALA: 1:20

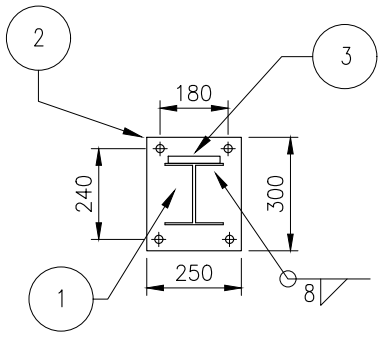

CORTE A–A
ESCALA: 1:20

1 – DIMENSÕES EM MILÍMETROS EXCETO ONDE INDICADO AO CONTRÁRIO.
2 – TODAS AS DIMENSÕES DEVERÃO SER CONFIRMADAS EM CAMPO E AJUSTADAS QUANDO NECESSÁRIO.
3 – PARA LOCAÇÃO DOS SUPORTES VER PLANTA DE TUBULAÇÃO DE–4200.02–6000–200–PTD–006.
4 – PINTURA CONFORME NORMA PETROBRAS N–1550 REV.G, CONDIÇÃO 2.
5 – CHUMBADORES A DIMENSIONAR NO PROJETO DETALHADO.
6 – FIXAÇÃO DO TEFLON PELO PROJETO DETALHADO.

cor cad	nº pena	esp
1	7	0,10
2	7	0,15
3	7	0,25
4	7	0,35
5	7	0,50
6	7	0,60
7	7	0,70

LISTA DE MATERIAL

ITEM	DESCRIÇÃO	DIMENSÕES	QUANTIDADE		PESO (kgf)		MATERIAL
			UNIT.	TOTAL	UNITÁRIO	TOTAL (01)	
1	PERFIL "H"	W150x37,1 kg/m COMP. 875mm	1	1	32,5	32,5	ASTM A 572 Gr 50
2	CHAPA	1/2"x300x250 (99,6 kg/m²)	1	2	7,5	15,0	ASTM A 36
3	CHAPA	3/4"x140x800 mm	1	1	–	–	TEFLON

A4 - 210 x 297